Husqvarna

SERVICE

5

I0300069

IPL, Royal 36 EL, 2003-01, 106 23 75-68

Royal 36 EL

Spare parts
Ersatzteile
Pièces détachées
Reserve onderdelen
Repuestos
Reservdelar

GPL®

106 23 75-68

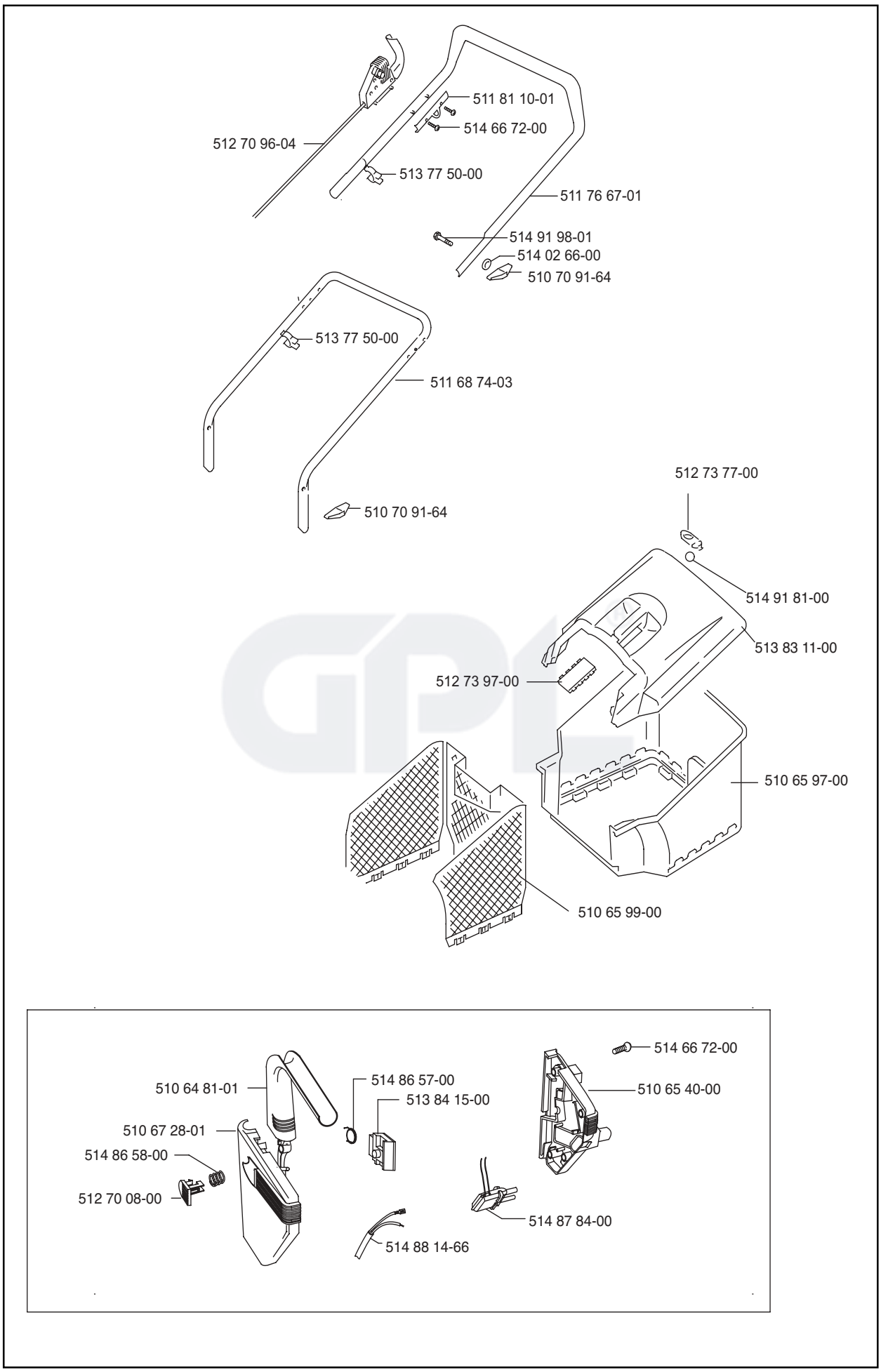
511 81 10-01
514 66 72-00
512 70 96-04
513 77 50-00
511 76 67-01
514 91 98-01
514 02 66-00
510 70 91-64
513 77 50-00
511 68 74-03
510 70 91-64
512 73 77-00
514 91 81-00
513 83 11-00
512 73 97-00
510 65 97-00
510 65 99-00
514 66 72-00
510 64 81-01
514 86 57-00
513 84 15-00
510 65 40-00
510 67 28-01
514 86 58-00
512 70 08-00
514 87 84-00
514 88 14-66

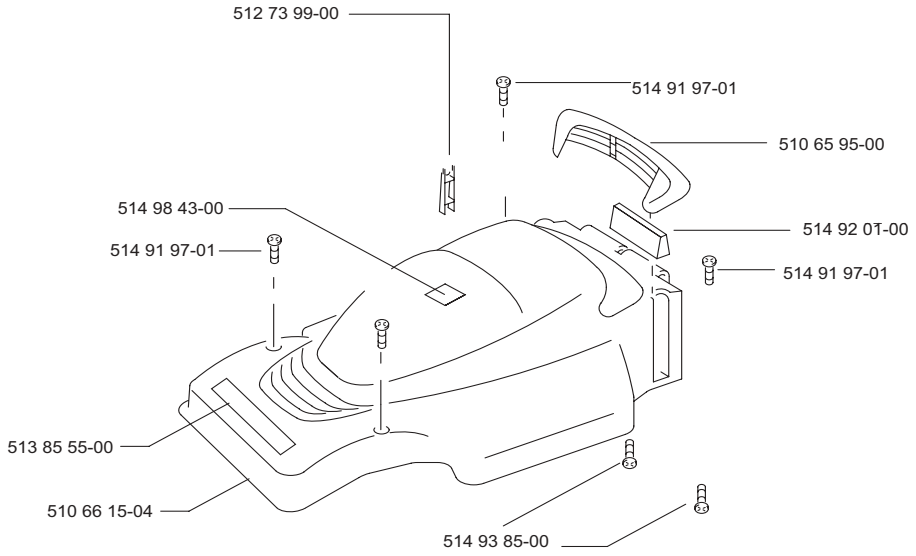
512 73 99-00
514 91 97-01
510 65 95-00
514 98 43-00
514 92 01-00
514 91 97-01
514 91 97-01
513 85 55-00
510 66 15-04
514 93 85-00

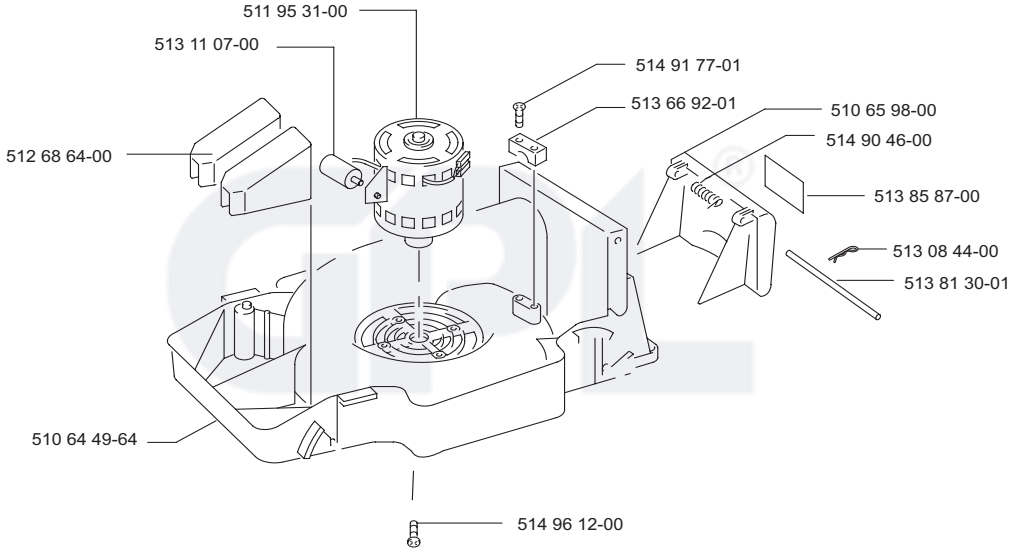
511 95 31-00
513 11 07-00
514 91 77-01
513 66 92-01
510 65 98-00
512 68 64-00
514 90 46-00
513 85 87-00
513 08 44-00
513 81 30-01
510 64 49-64
514 96 12-00

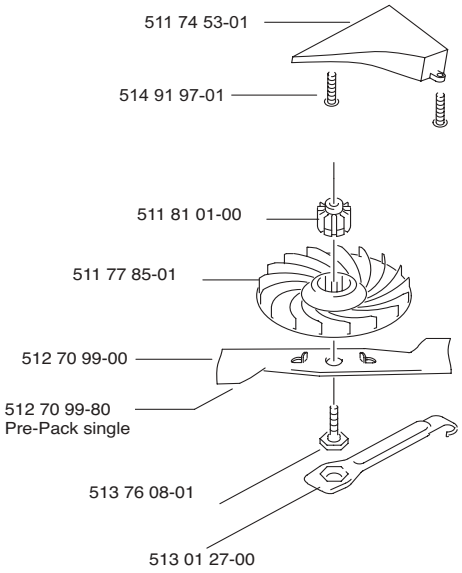
511 74 53-01
514 91 97-01
511 81 01-00
511 77 85-01
512 70 99-00
512 70 99-80
Pre-Pack single
513 76 08-01
513 01 27-00

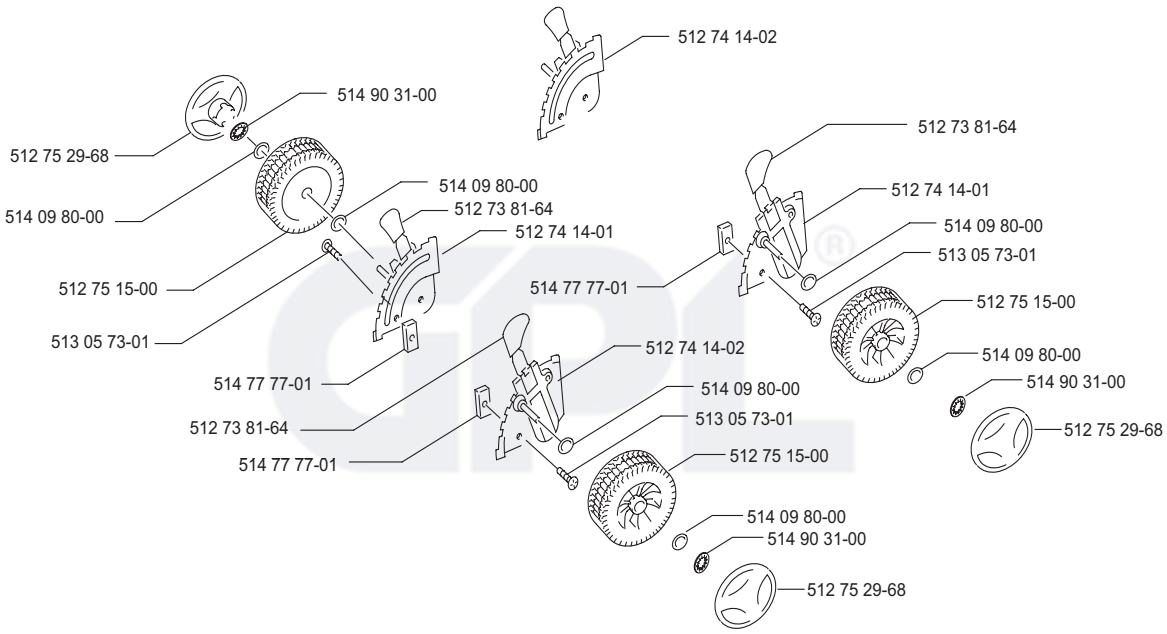
512 74 14-02
514 90 31-00
512 75 29-68
514 09 80-00
514 09 80-00
512 73 81-64
512 74 14-01
512 75 15-00
513 05 73-01
514 77 77-01
512 73 81-64
512 74 14-01
514 09 80-00
513 05 73-01
514 77 77-01
512 75 15-00
514 09 80-00
514 90 31-00
512 75 29-68
512 74 14-02
514 09 80-00
513 05 73-01
512 73 81-64
514 77 77-01
512 75 15-00
514 09 80-00
514 90 31-00
512 75 29-68